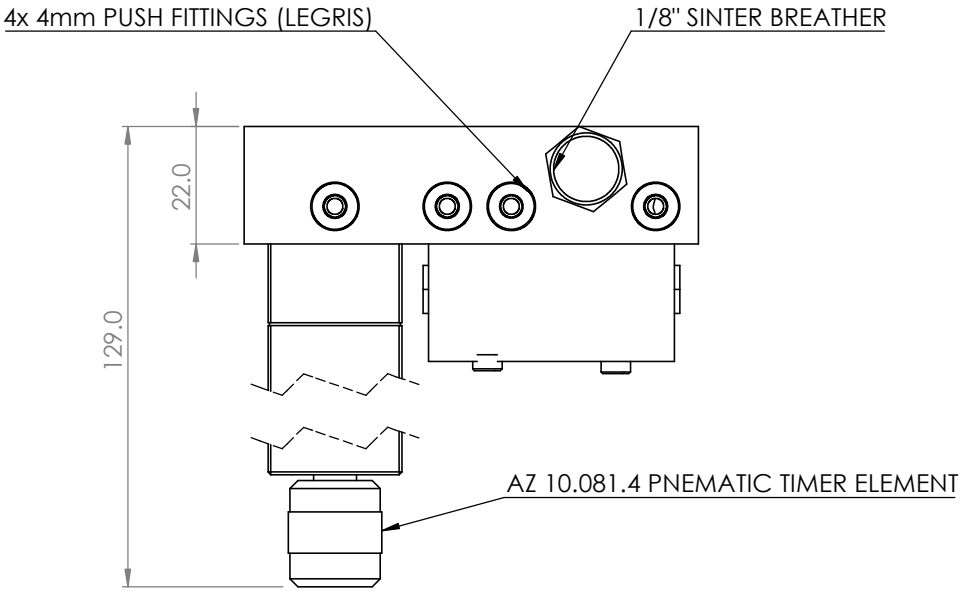

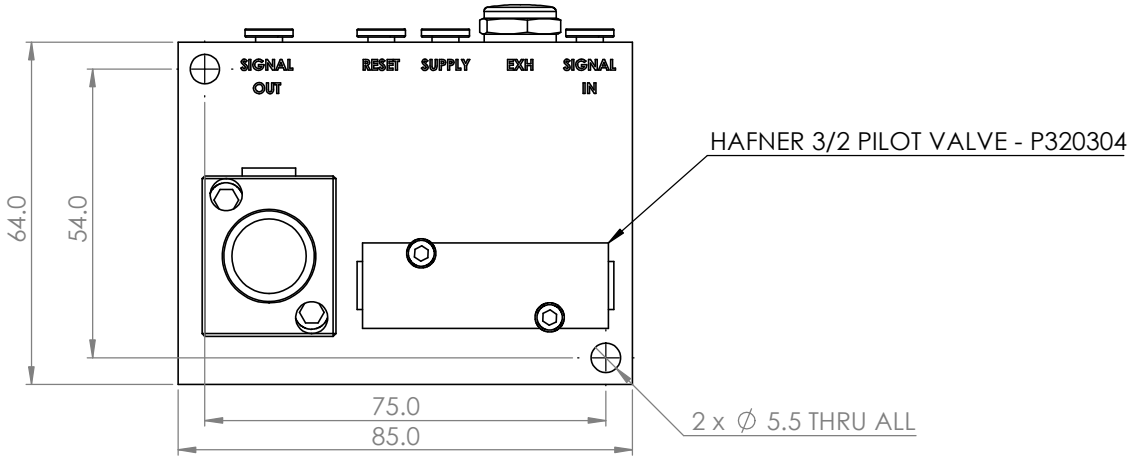

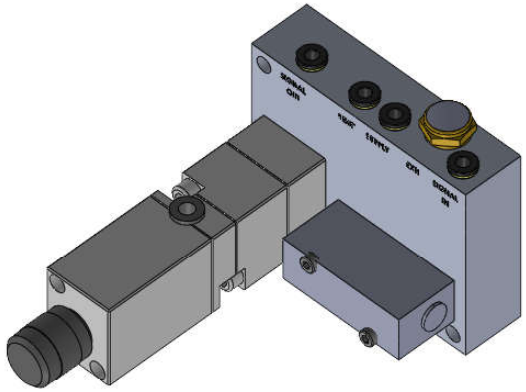

A	ORIGINAL ISSUE	06/08/25	JSO	
Index	Änderung/Revision	Datum/Date	Name	Gepr.

Cotswold Fluid Power Ltd
COPYRIGHT
Do not copy, duplicate or pass on to others, return after USE!

X=+/-0.4mm
X.X=+/-0.1mm
X.XX=+/-0.05mm

CAD. REF.-
TDS - 280725-A01

	Datum	Name	B
Gezeichnet	31/07/25	JSO	Ma stab
Geprüft			1:2
Normgepr.			

COTSWOLD FLUID POWER LTD

Artikel/Article			Bezeichnung/Title	Komm. Nr. Job No.	Zeichnungs Nr./Drgw.No.
					SHEET 1 OF 1
Gehäuse	Sitz	Antr.	X/d1 Flansche/Size		Ersatz für/Ersetzt durch
Material			Sonstiges/Other		Aus
6082-T6 CLEAR ANODISE					